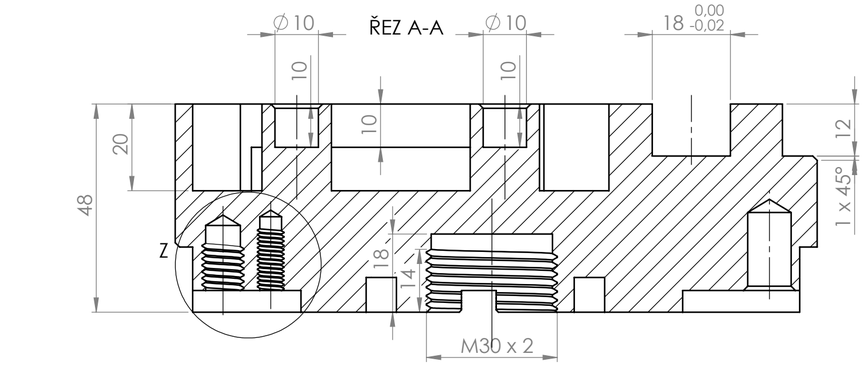

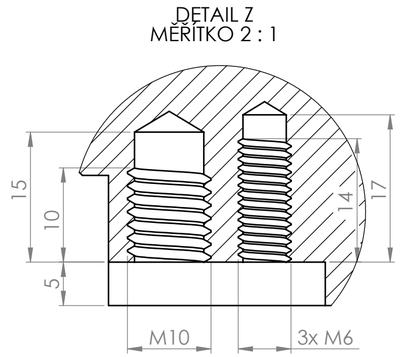

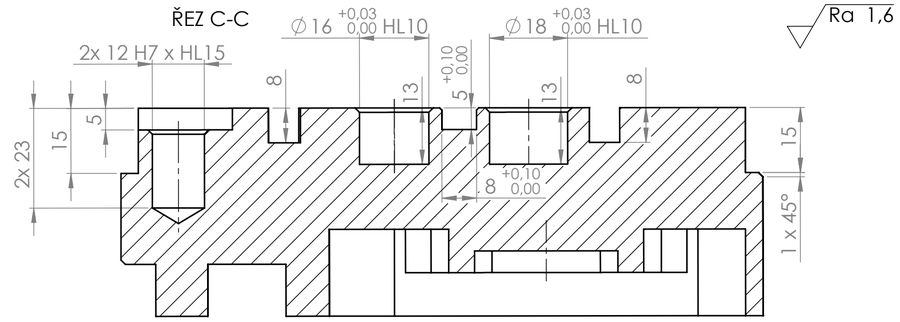

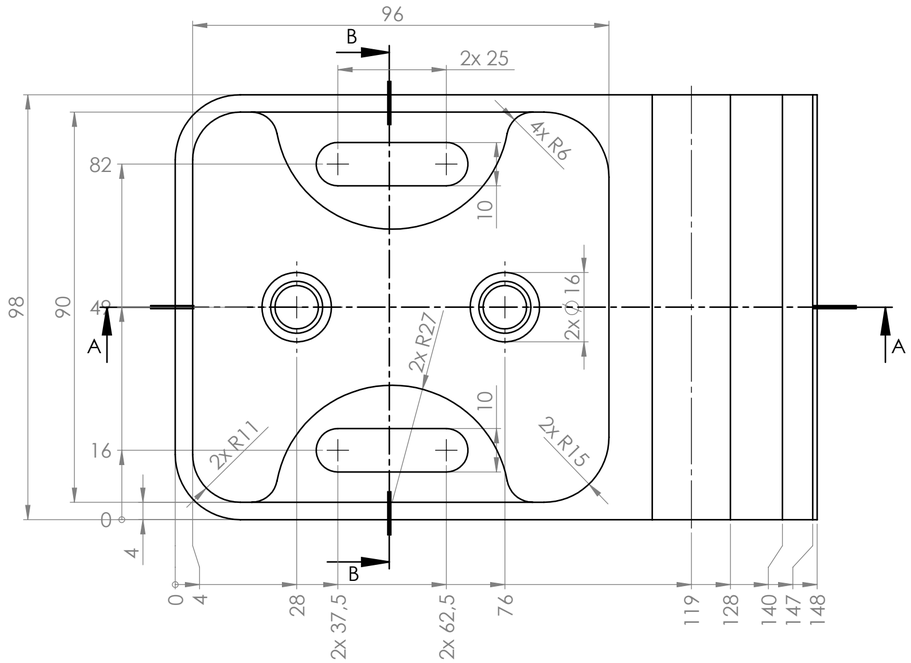

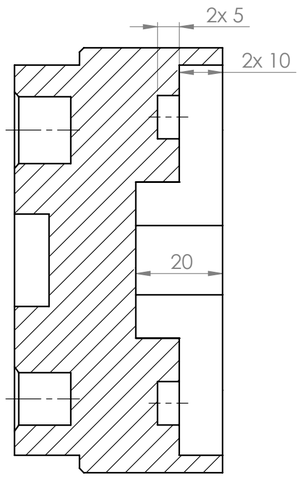

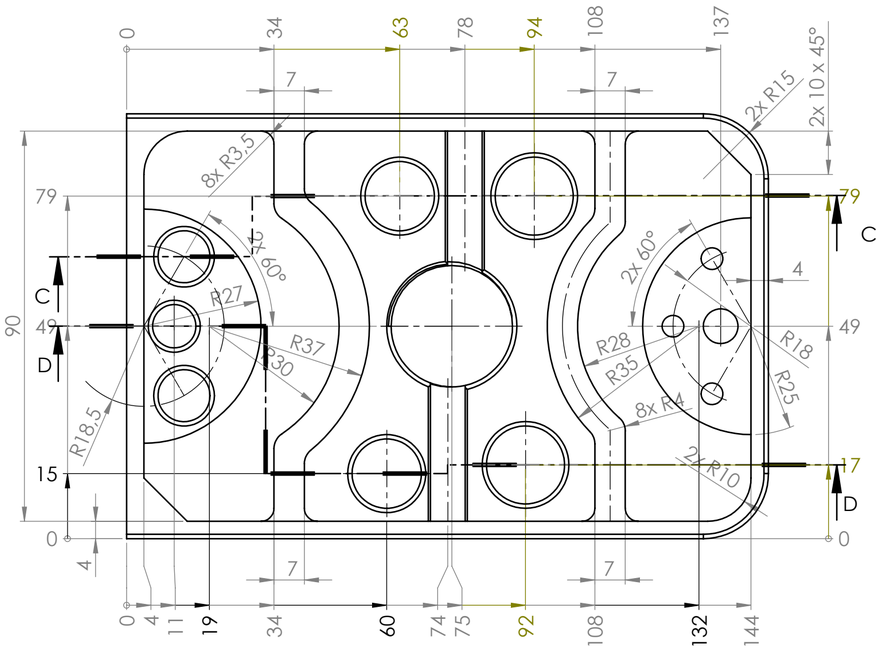

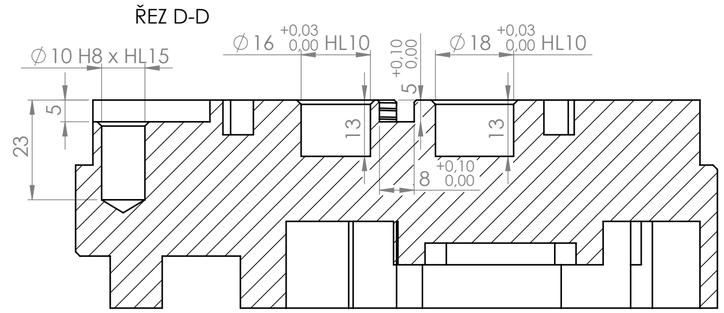

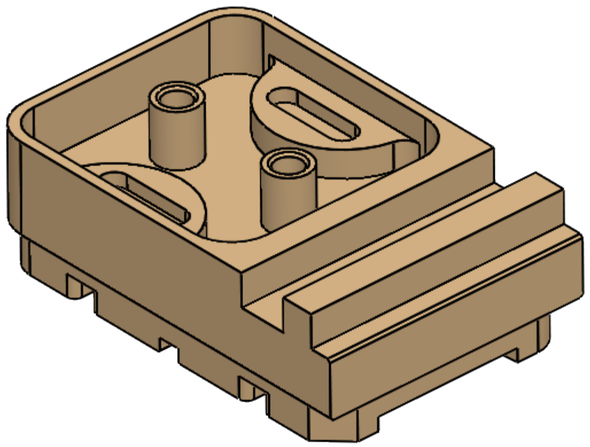

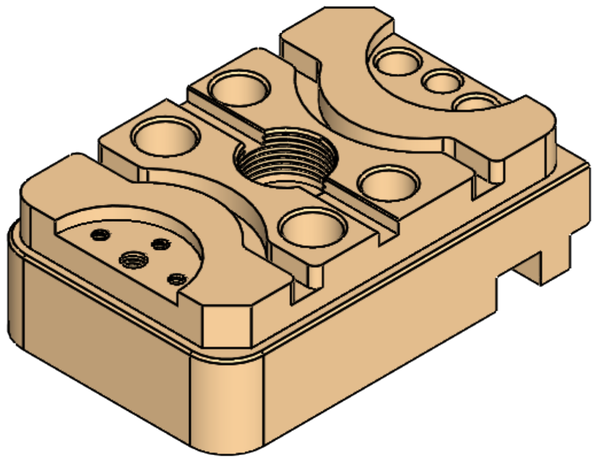

Tolerance netolerovaných rozměrů dle ČSN ISO 2768 - m
Nepředepsané sražení hran otvorů 1 x 45°
Hloubka závitu 0/+2 mm
Hloubka vystružených otvorů 0/+0,5 mm

Skills CZECH REPUBLIC			EN-AW 6061-T6 HB90 / 102 x 55 x 152
	Jméno	Datum	
Kreslil	Jakub Vacek	26.04.2021	Skills Czech Republic
Technolog	Jan Lokoč		CNC Frézování
Schválil			
HEIDENHAIN s.r.o.			
HEIDENHAIN			2021 - 01 / A2 / 1:1