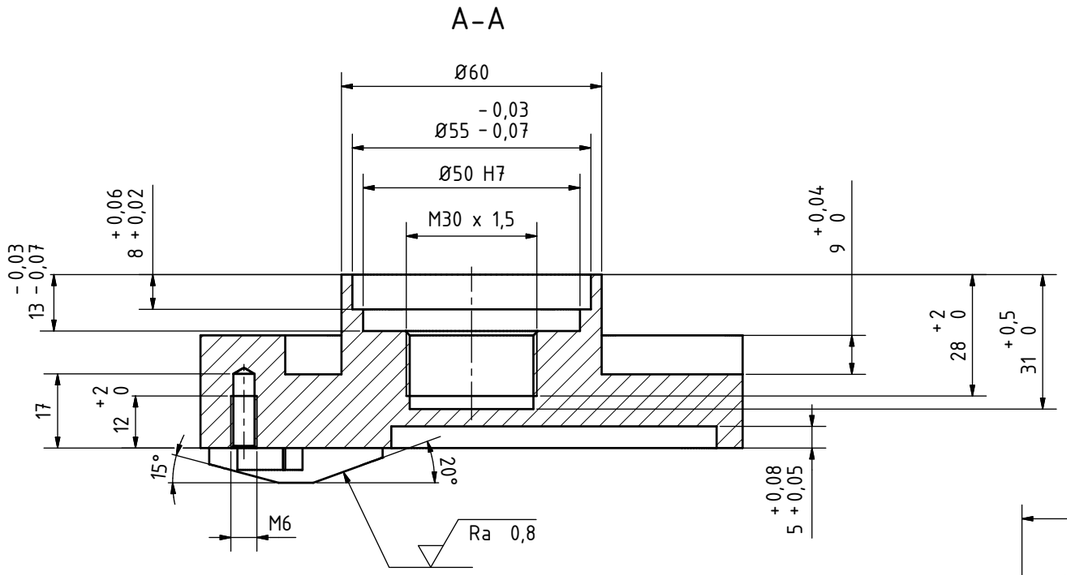

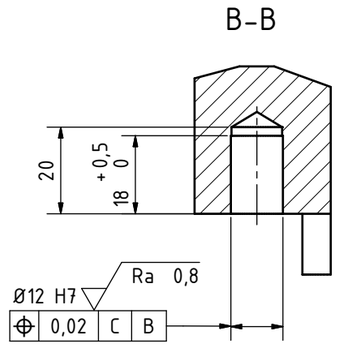

Toleranzen		
Nennmass	Unteres Abmass	Oberes Abmass
12 H7	0	+18
35 H7	0	+25
50 H7	0	+25

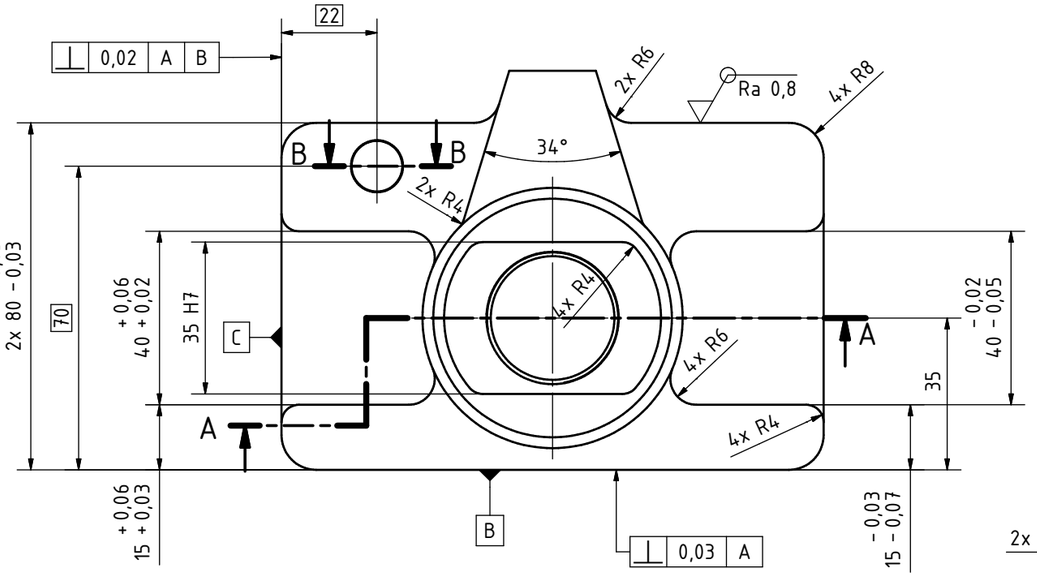

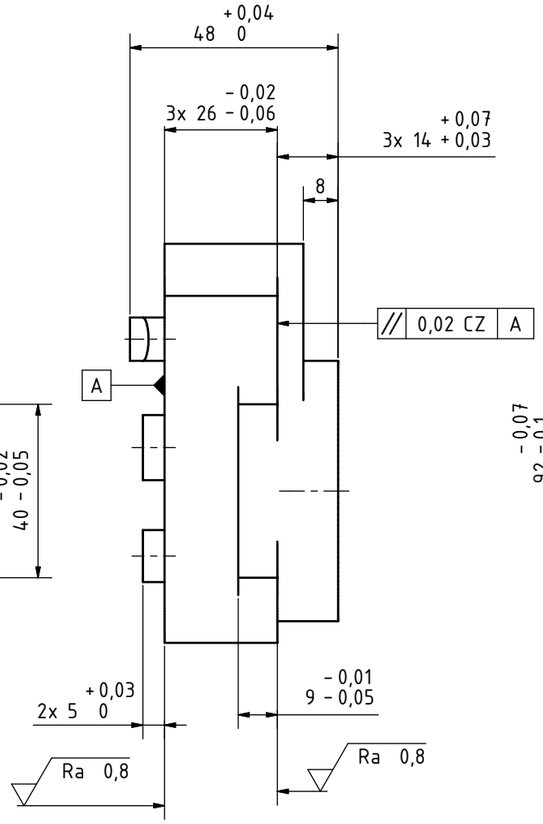

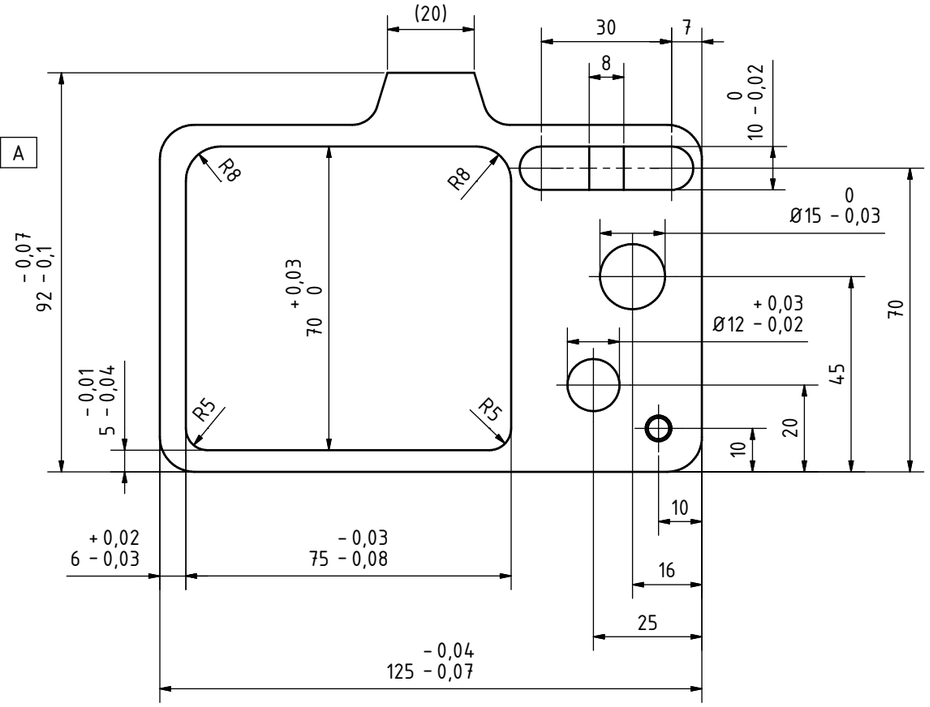

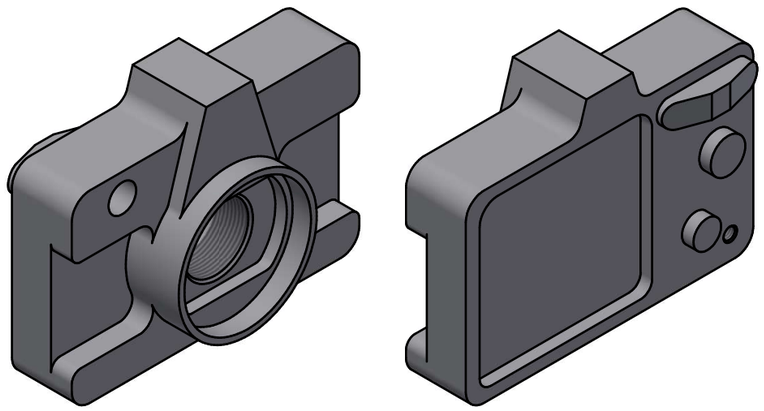

Ra 1,6

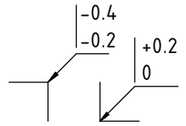

DIN ISO 13715

Bemerkungen

1. Allgemeintoleranz Längenmasse ±0.04, Radius ±0.2, Bohrtiefen 0/+0,5, Gewindetiefen 0/+2 mm, Ausdrehtiefen 0/+0.5 mm
2. Nicht bemasste Kanten: 1.0 x 45°
3. Toleranz Winkel +-0.5°
4. Oberflächenangaben nach DIN ISO 1302
5. Form- und Poitionstoleranzen nach DIN ISO 1101 METRIC

Pos.	Quantity	Item code	Type			EN-AW-6082	100X50X130
						Material	Dimension
Application: SwissSkills Bern 2018					Scale 1:1	Remarks	
						Project-name	
Modifications				Date	Name	Description: Modul 1	Project on: ISO 1
Rev:	Date	Name	Drawn		J. Marti		
			Checked				
			Approved				
SWISSMECHANIC						Drawing No. A2400.081	Rev: / Page