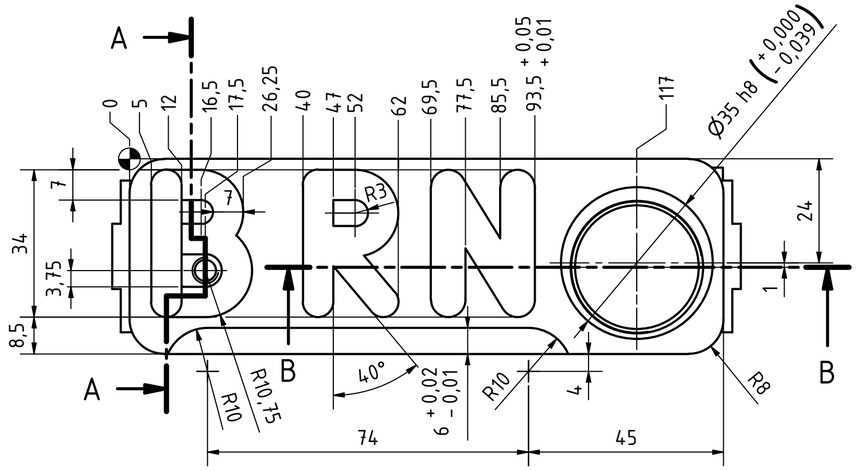

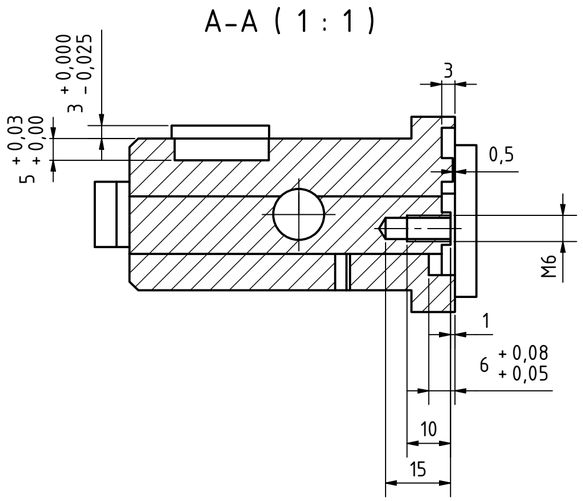

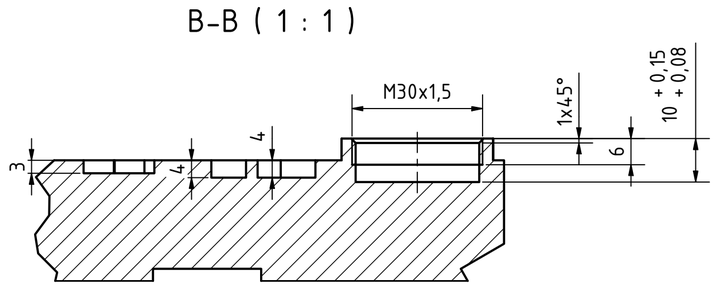

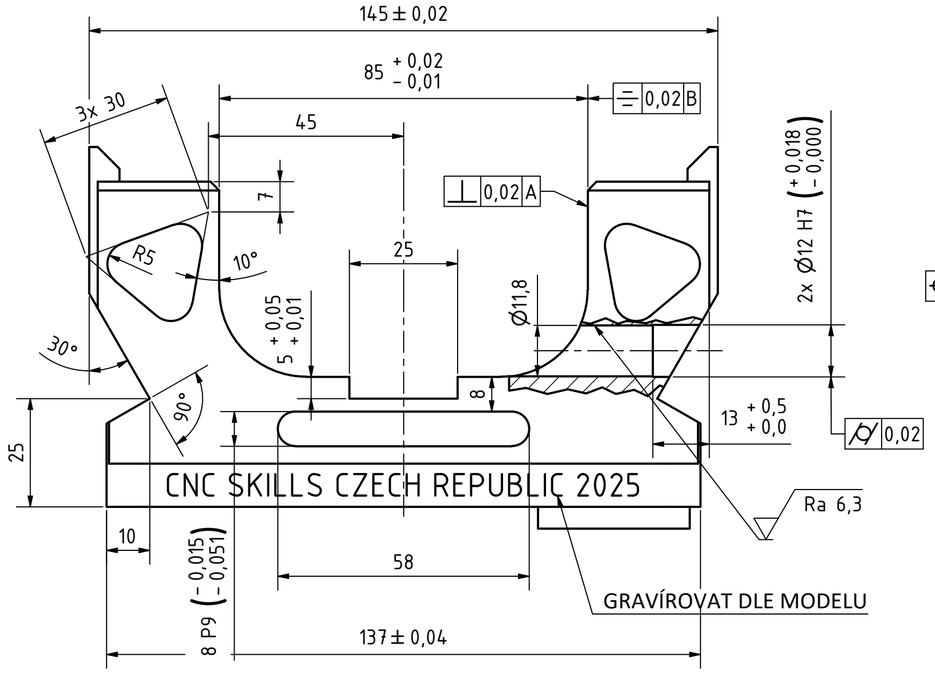

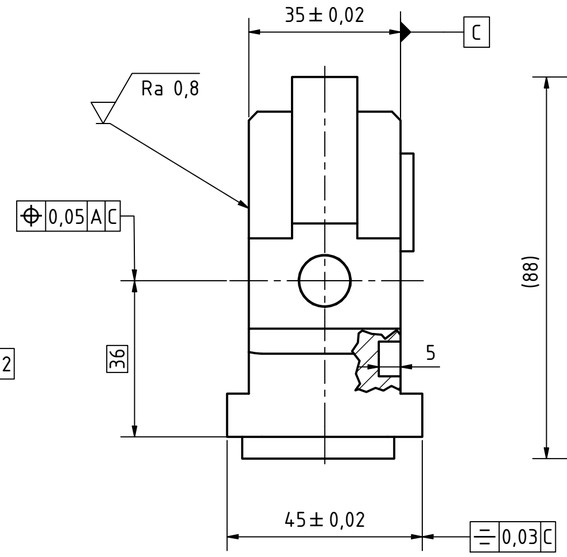

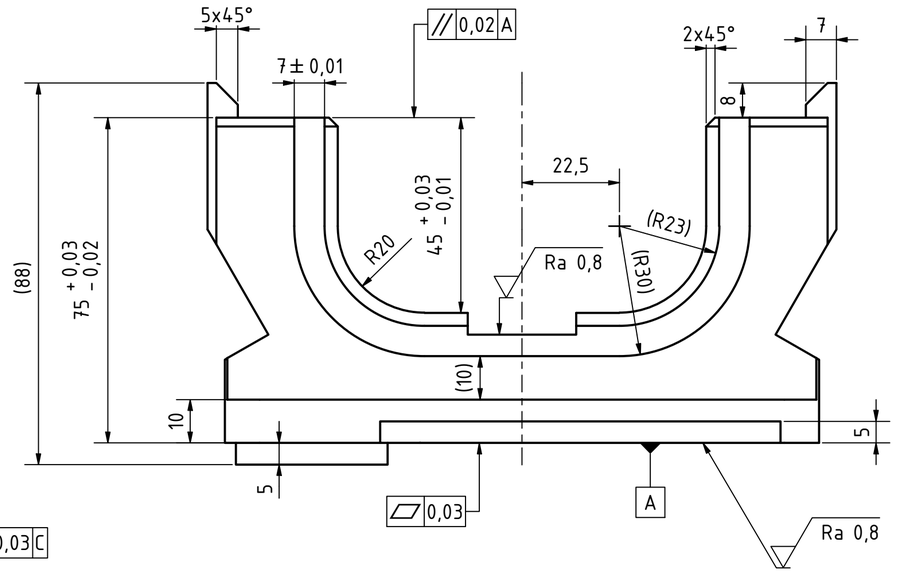

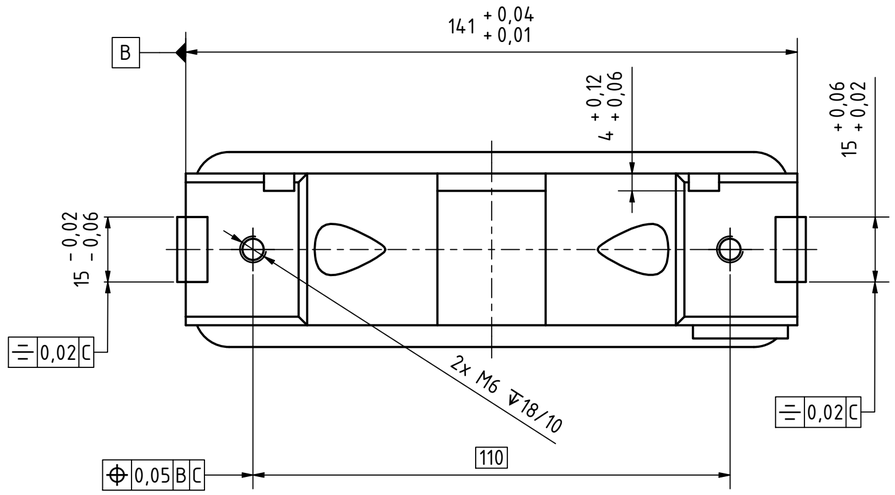

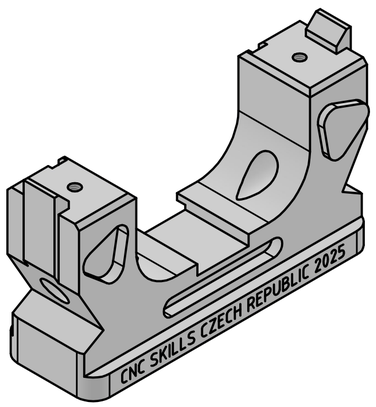

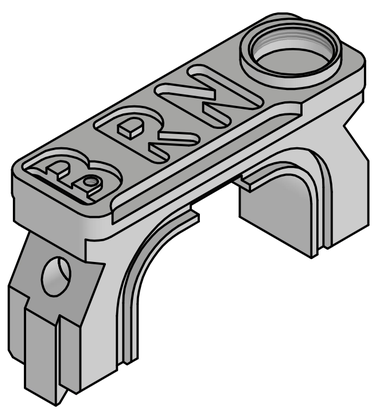

HLOUBKY ZÁVITŮ +0; +0,5

Textura povrchu: Ra 1,6

Hrany ISO 13715: −0,4 +0,4

Skills Czech Republic - Kvalifikace na Euroskills 2027
Hledáme mistra České republiky v CNC frézování

Přesnost: ISO 2768 - mK		Materiál: EN-AW 6082-T6 HB90	Polotovar: 150x100x50
Tolerování: ISO 8015		Promítání: ISO E 5456 - 2	
Kreslil: Jiří Hruška	21.6.2025		
Schválil: Josef Sklenička	25.9.2025	CNC Frézování	
FAKULTA STROJNÍ ZÁPADOČESKÉ UNIVERZITY V PLZNI		2025-01-PODSTAVA	
		Měřítko: 1:1	Formát: A2	Počet listů: 1/1